

medical ECONET
GERMANY

mex+20

Leichtes, tragbares Röntgengerät

- Leichtes Gewicht, kompakte Größe und stabiles Gehäuse
- Konstante Strahlenausgabe ohne Leistungsschwankungen
- Einfache Abstandskontrolle durch Laserstrahl
- Komfortable Fernsteuerungsfunktionen durch Handschalter
- Flache Touch-Tastatur, digitales LED Display, Umkehrung der Anzeige
- Stoß- und Schmutzabweisende Oberfläche

Spezifikationen

Modell	meX+20
Leistung	
Röhre	100 kV / 20 mA
Spannung	40 - 100 kV in 1 kV Schritten
mAs	0,3 - 50 mAs, 22 Schritte
Max. Leistung	1,6 kW bei 80 kV
Röntgenröhre	
Typ	Toshiba D - 124
Brennfleck	1,2 mm
HU Kapazität	20 kHU
Kühlrate	250 HU / Sek.
Kollimator	
Min. Lichtfeld: 5 cm x 5 cm @ 1 m FFA	
Max. Lichtfeld: 35 cm x 35 cm @ 65 cm FFA	
Licht	LED
Auto Timer	30 Sek.
Maßband	2 m
Laser Pointer	Dual Laser
Strom	
Energiezufuhr	220 / 240 V
Frequenz / Phase	50 / 60 Hz, Einzelphase
Spannungsausgleich	± 10 %
Eigenschaften	
7-teilige LED Anzeige, umkehrbar, Fernsteuerungsfunktion durch Handschalter	
Voreinstellungen	4 für kV und mAs
Gewicht	9,8 kg
Abmessungen	220 x 200 x 352 mm
Zertifizierung	Human CE 0123

Optionales Zubehör

PXMS - 1800 mobiles Stativ

- Höhenverstellbarer Arm (max. Höhe von 180 cm)
- Leichter Auf- und Abbau zum optimalen Transport im Auto



Standard Zubehör

Handschalter



Aluminium Transportkoffer



Abmessungen (mm)

meX+20

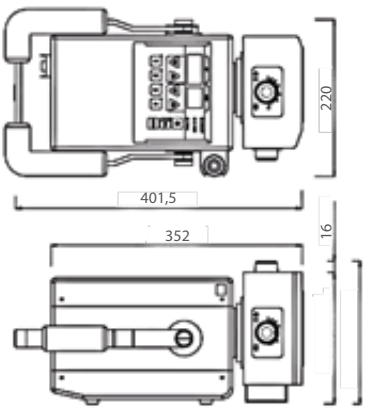

medical ECONET

Im Erlengrund 20, 46149 Oberhausen - Germany

t: + 49 (0) 208 377 890 - 0 info@medical-econet.com
f: + 49 (0) 208 377 890 - 55 www.medical-econet.com
facebook.com/medicaleconetgermany
twitter.com/medicaleconet

Fachhändler

*Änderungen vorbehalten

ME-GER-V-2S-MEX20-10-18